# L'AUTUNNO

COMPLETA LA FRASE

L'AUTUNNO E' LA STAGIONE IN CUI CADONO LE FOGLIE DAGLI ALBERI.

**INDIVIDUA E COLORA LA VIGNETTA CHE RAPPRESENTA L'AUTUNNO.**

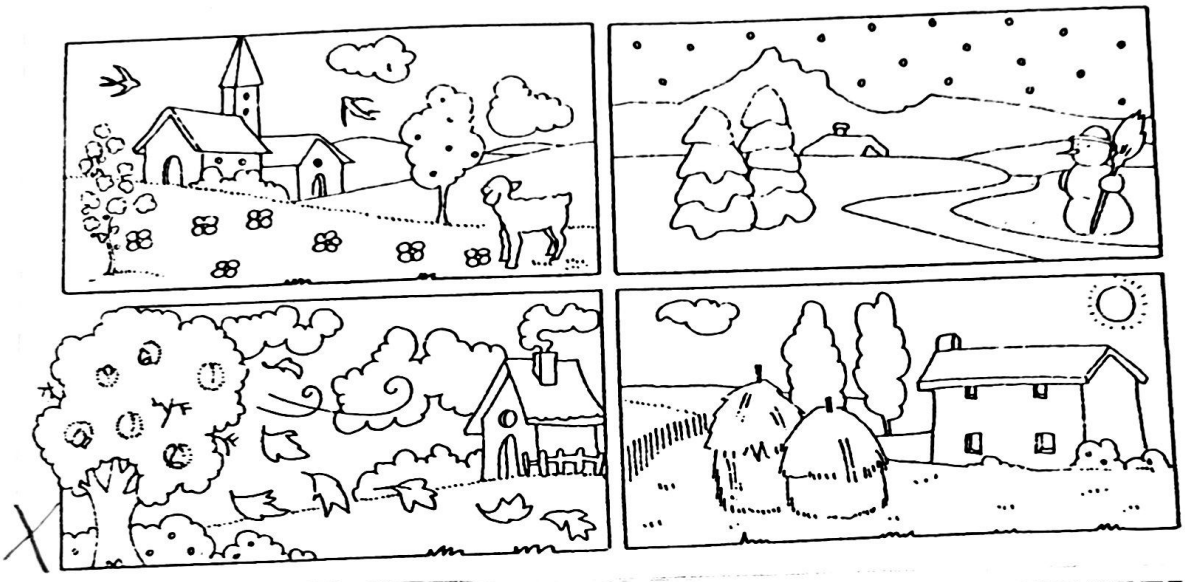

**INDIVIDUA E COLORA GLI OGGETTI CHE UTILIZZI SOPRATTUTTO IN AUTUNNO.**

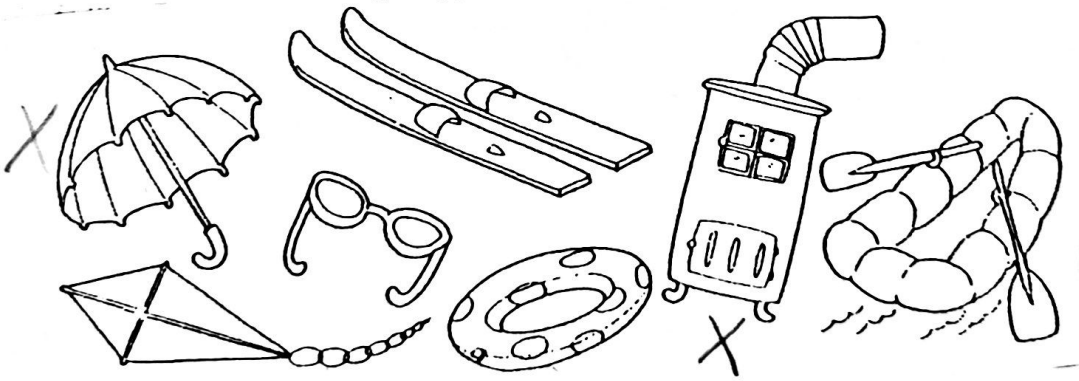

**COLORA ALCUNI VESTITI ADATTI ALLA STAGIONE AUTUNNALE.**

30/09/09

# LA PRIMAVERA

**Completa la frase**

**LA_____PIU' MITE DELL'ANNO E' LA**

**_____.**

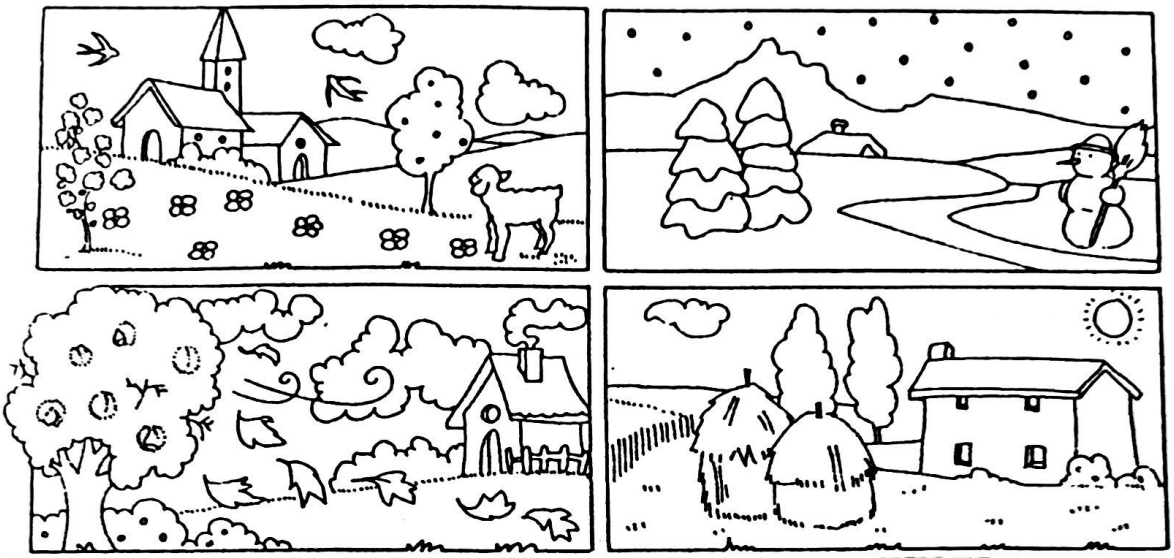

**INDIVIDUA E COLORA GI OGGETTI CHE UTILIZZI SOPRATTUTTO IN PRIMAVERA.**

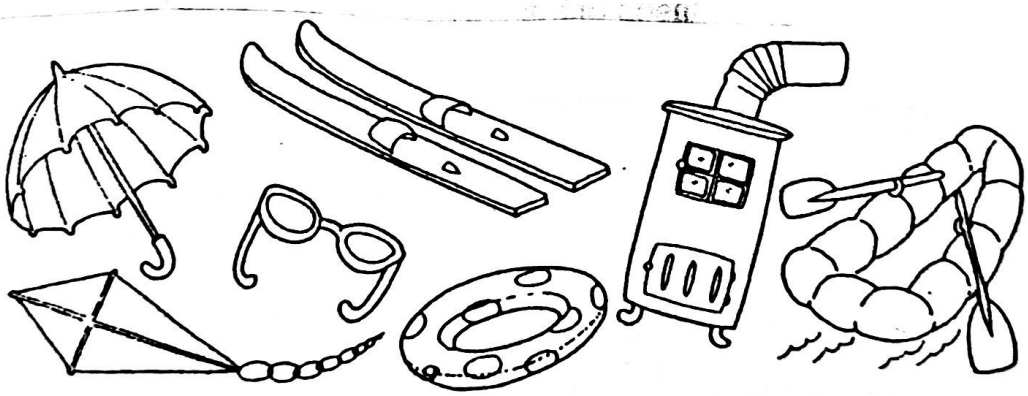

**COLORA L'ABBIGLIAMENTO CHE USI NELLA STAGIONE PRIMAVERILE.**

# L'inverno

1 Completa la frase

- L' INVERNO è la stagione più fredda dell' ANNO.

2 Individua e colora la vignetta che rappresenta l'inverno.

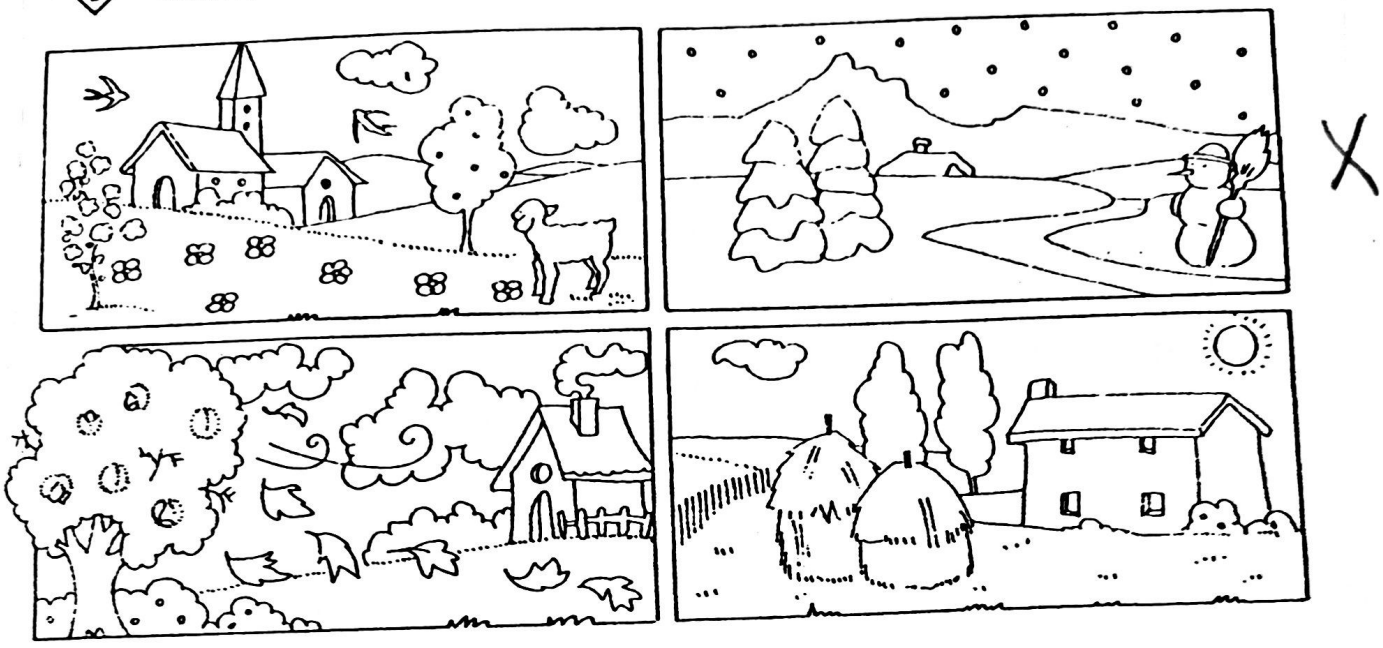

3 Individua e colora gli oggetti che utilizzi soprattutto in inverno.

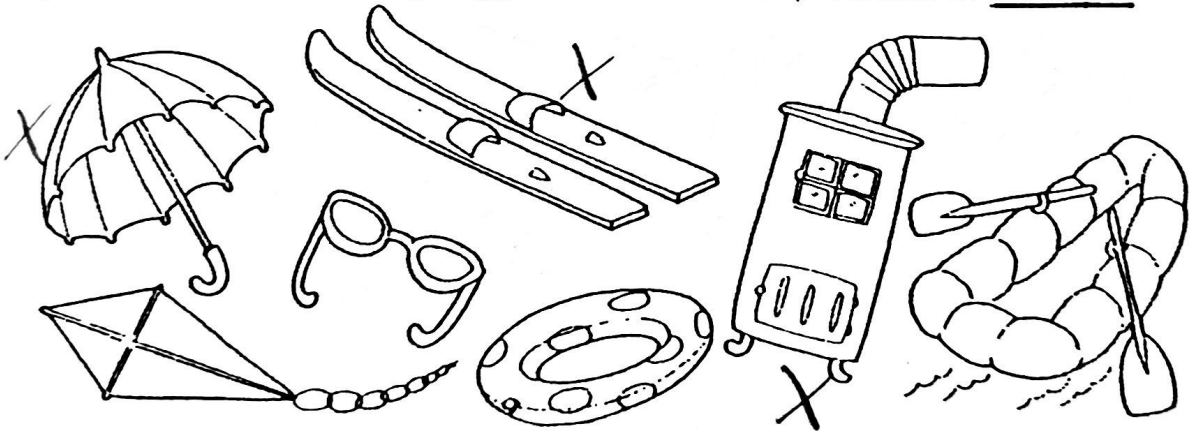

4 Colora alcuni dei vestiti adatti alla stagione invernale.

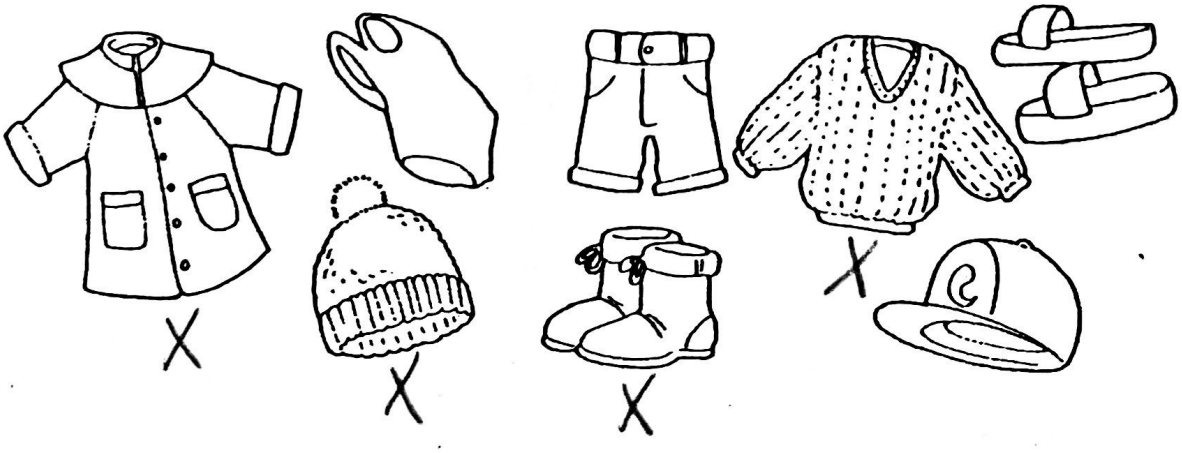

**Completa la frase**

**L'ESTATE E' LA** STAGIONE **PIU'** CALDA

**DELL'ANNO.**

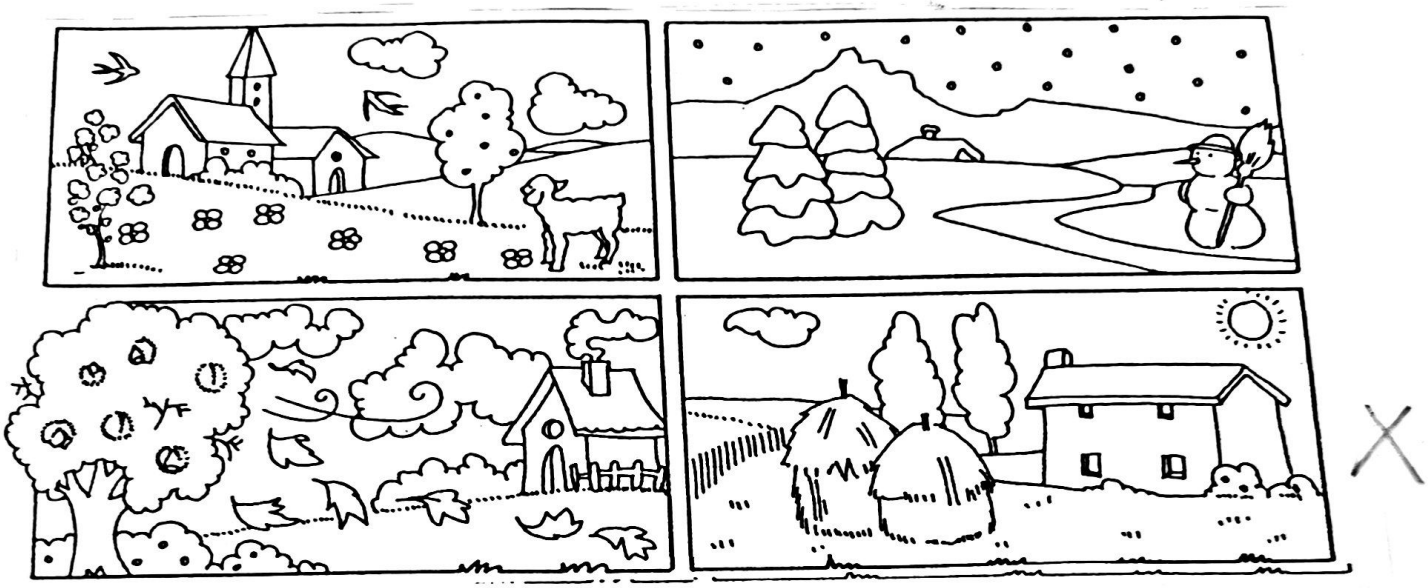

**INDIVIDUA E COLORA GI OGGETTI CHE UTILIZZI SOPRATTUTTO IN ESTATE.**

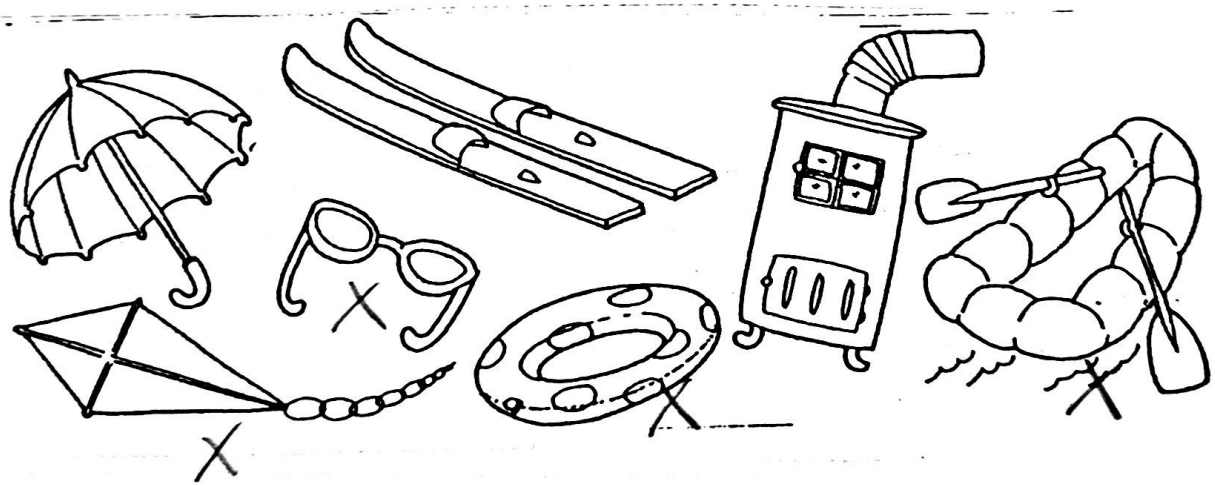

**COLORA L'ABBIGLIAMENTO CHE USI NELLA STAGIONE ESTIVA.**

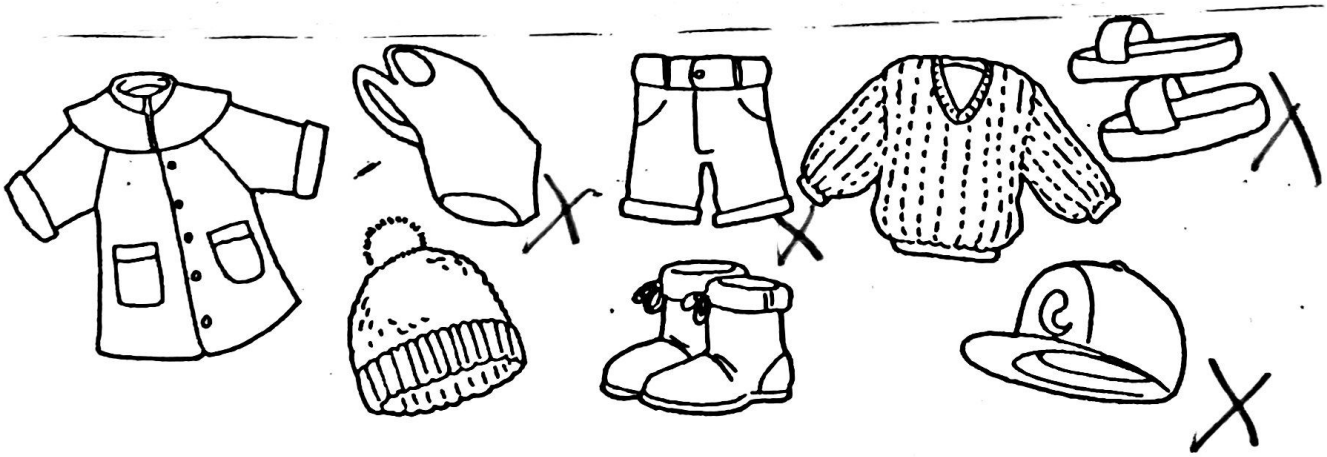

# Tanti cibi per ogni stagione
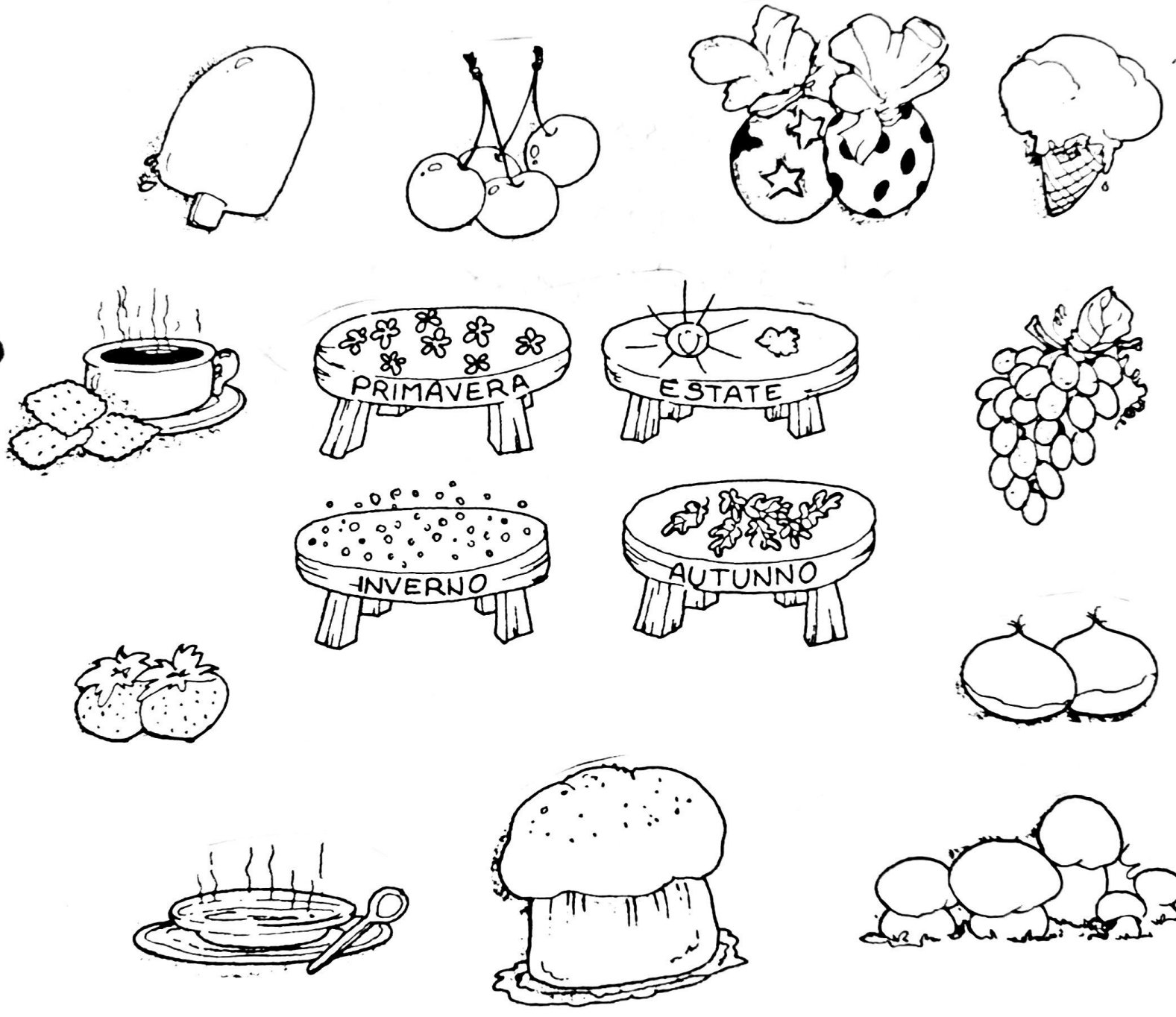
Unisci con una freccia ciascun cibo alla tavola su cui lo serviresti e poi colora i disegni.